RECORREGUT PELS DÒLMENS DE LA SERRA DE L'ARCA

Aiguafreda, 10 de novembre del 2013.
Sortida a les 9 h del Parc de la Carretera.

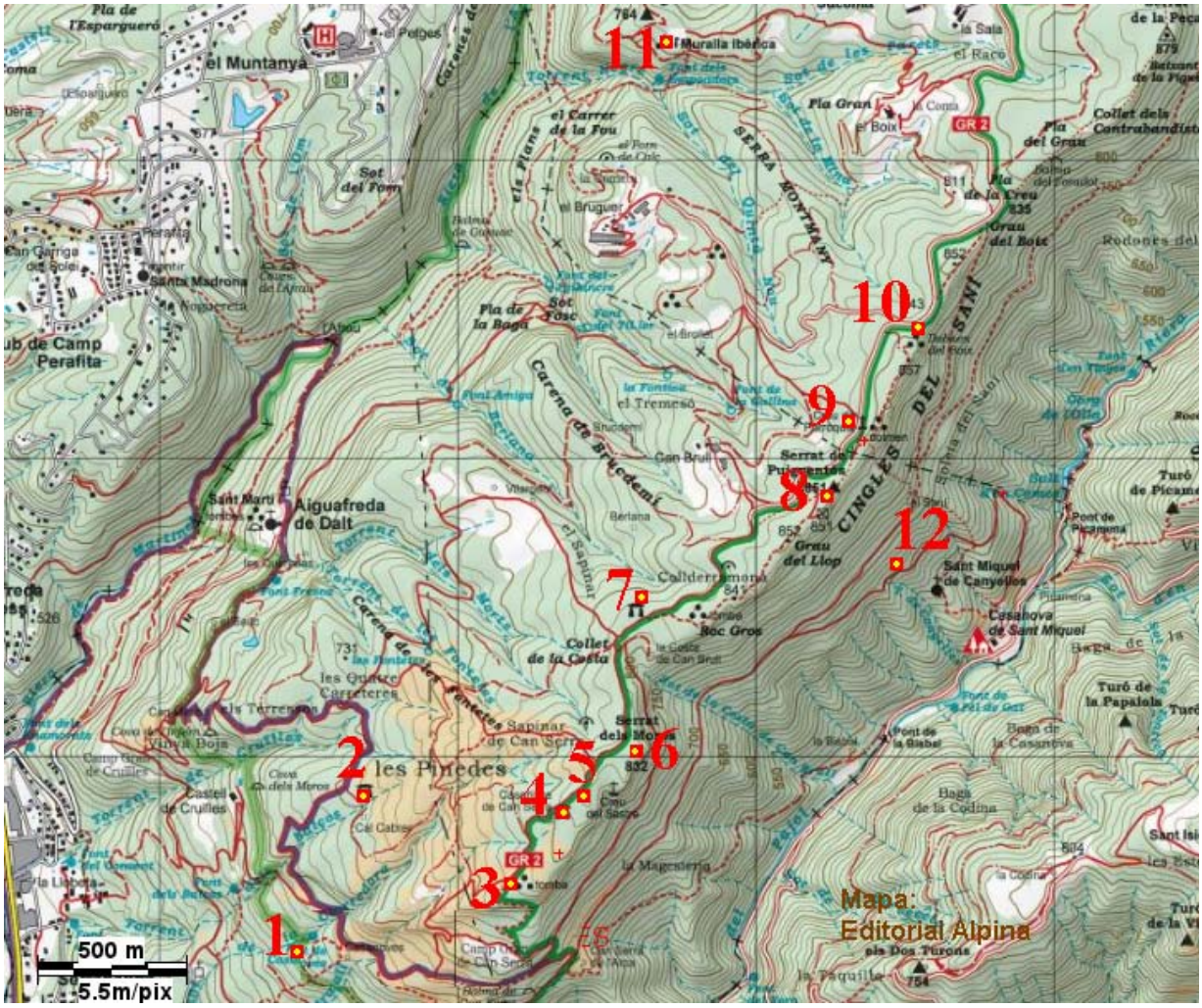

1. Casanoves
2. Cruïlles
3. Tomba de Casanova de Can Serra
4. Dolmen de Casanova de Can Serra
5. Creu de Sastre
6. Serrat dels Moros
7. Costa de Can Brull
8. Serrat de Puigventós
9. Cista de Creu de Parròquia
10. Dolmen del Pla del Boix
11. Turó de Montgrós
12. St. Miquel de Canyelles

El llocs per on passarà la visita estan marcats en negreta.
Recorregut total: uns 14 km. Durada estimada de l'excursió: 5 h. Hi haurà avituallament gratuït.

AJUNTAMENT D'AIGUAFREDA

Consell Comarcal d'Osona

Ajuntament del Brull

Ajuntament de SANT MARTÍ DE CENTELLES

INTRODUCCIÓ

El megalitisme és un tret cultural caracteritzat per la construcció de megàlits: estructures fetes amb grans (grec: mégas) blocs de pedra (grec: lithos), essent els tipus bàsics el dolmen (bretó: taol + men = taula de pedra) i el menhir (bretó: men + hir = pedra llarga).

El megalitisme europeu es va estendre per l'oest del continent, incloent les costes mediterrànies i el Magrib, fins a l'Edat del Bronze. La seva difusió s'explica en el marc dels canvis produïts arran de la revolució neolítica, denominació creada per Johan Lubbock (1865) en referència a l'aparició d'instrumental en pedra més polida (grec: néo + lithos = pedra nova) que en el Paleolític (paléo + lithos = pedra vella). Actualment es considera, però, que el tret que defineix el Neolític és econòmic i social: la difusió de l'agricultura i la ramaderia i el desenvolupament de formes d'organització social més complexes, des de les tribus fins als protoestats. Per aquestes societats, el dret d'explotació de les terres de conreu era de vital importància i, per això, els megàlits van aparèixer vinculats a usos funeraris, cerimonials o de delimitació de territoris.

El Neolític és un període que abraça un temps diferent segons els llocs, entre el 7000 aC (Creixent Fèrtil, entre el Kurdistan i el sud d'Anatòlia) i el 4000 aC. Arriba a Europa occidental cap el 5500 aC, per les valls del Danubi i del Rin al nord i per les costes de la Mediterrània a la Península Ibèrica. El Neolític va donar pas a l'Edat del Coure, Calcolític (grec: jalkós + lithos = coure i pedra) o Eneolític (llatí: aeneus = coure). També és vàlida, però, la denominació d'Edat del bronze, en la fase més antiga de la qual (1800-1500 aC) va finalitzar la construcció de monuments megalítics.

En el cas català, la visió del megalitisme ha variat substancialment en el darrer mig segle, amb un augment del registre de dòlmens (450 monuments) i un millor coneixement tant de la seva morfologia arquitectònica com de la cronologia. Avui s'han identificat protodòlmens a finals del V mil·lenni aC i sabem que a inicis del II mil·lenni aC ja no es fan sepulcres megalítics sinó que se'n reaprofiten d'antics.

El perfil dels seus constructors és el de comunitats diverses que practicaven alhora l'agricultura de cereals i la ramaderia de bòvids i ovicaprins. Els seus hàbitats eren sedentaris, ben situats en zones aptes per al conreu (altiplans, valls internes, replans a mig vessant i franges al peu de muntanya), encara que la seva activitat ramadera els fes preferir les zones muntanyenques riques en prats i boscos per pasturar el bestiar. Possiblement es tractaria de petits territoris, ben delimitats per menhirs, roques amb gravats i dòlmens, on grups humans successius varen viure durant centenars d'anys.

A tall de comparació, pot ser interessant fer esment de que, quan es van construir els dolmens de la rodalia d'Aiguafreda, ja existia l'escriptura cuneïforme (3500 aC) i l'egípcia (3300 aC), que les primeres mostres d'escriptura xinesa deuen ser el 1600 aC, i que la Gran Piràmide de Kheops ja estava acabada.

Jaume Oliver

1. Tomba de Casanova de Can Serra.

Situació: ETRS89 31N 439098 4625368 783m. A 285 m, 212º de Casanova de Can Serra, molt a prop de la pista que va al Brull. Terme d'Aiguafreda.

És un amuntegament de pedres que figura en el mapa de l'editorial Alpina com a "Tomba" i es creu que és un dolmen derruït.

Fig. 1. Tomba de Casanova de Can Serra.

2. Dolmen de Casanova de Can Serra.

Situació: ETRS89 31N 439256 4625610 813m. Prop del camí d'Aiguafreda al Brull. Terme d'Aiguafreda.

No va ser documentat fins al 1992, quan Lluís Vila el va trobar i el va incorporar a l'Inventari del Patrimoni Arqueològic de Catalunya. Està adossat a les runes de Casanova de Can Serra. Només en queden dues lloses laterals i una de capçalera. Es suposa que era un dolmen que va ser respectat en fer la masia. No seria un cas únic: els dòlmens de Puig ses Lloses i de Sant Corneli de Tavertet tenen una ermita al costat.

Fig. 2. Dolmen de Casanova de Can Serra.

3. Possible dolmen de la Creu de Sastre.

Situació: ETRS89 31N 439328 4625662 825m. A 90 m, 53º de Casanova de Can Serra i a similar distància de la creu de Sastre. Terme d'Aiguafreda. És un lloc descobert fa poc on sembla haver-hi un túmul, molt deformat per les alzines i lloses caigudes.

Està pendent de visites d'arqueòlegs per validar-lo i la visita servirà per veure el difícil que pot ser determinar si aquesta estructura molt derruïda correspon a un enterrament prehistòric o no.

Fig. 3. Possible dolmen de la Creu de Sastre

4. Dolmen del Serrat dels Moros o Serra de l'Arca I.

Situació: ETRS89 31N 439509 4625811 831m, en el serrat dels Moros. Terme d'Aiguafreda.

Abans de trobar-se aquest dolmen, es considerava que l'únic megàlit ausetà era el de Puig ses Lloses. Segurament va ser aquest dolmen el que va donar nom a la serra de l'Arca. Va ser documentat per primer cop per Fortià Solà, rector d'Aiguafreda, amb el nom de "Dolmen d'Ayguafreda" en un article del 1914, on n'explica la primera exploració. El va trobar atret pel nom *arca* en parlar amb un pagès, que l'hi va mostrar. El nom del Serrat dels Moros ja era una certa indicació, car en el nostre país s'atribueix als "moros" tot el que és antic. Val la pena copiar la descripció que en fa en el seu llibre: "És, millor dit, **era** constituït per grosses lloses de pedra, que formaven una cambra rectangular, coberta per altres lloses semblants, d'uns 3 metres de llargada per 1'70 d'amplada i 1'80 ms. d'elevació. Un petit i baix corredor deixava penetrar a l'interior, i un túmulus d'uns 10 m. de diàmetre, fet de terra i rengleres de pedres dretes en degradació, protegia tota la construcció". El 1915 el Centre Excursionista de Vic el va excavar i s'hi va

trobar molt material: gran quantitat d'ossos humans, ceràmica i un ganivet de sílex de 32 cm de llarg, el més gran trobat a Catalunya, actualment en el Museu Episcopal de Vic. Com s'aprecia en les fotos i plànols, les lloses laterals havien caigut cap a dins i la llosa de sobre estava trencada. En la fig. 8 hi ha el dibuix de la possible estructura del dolmen original.

Solà diu "era" perquè com diuen Colomines i Gudiol va ser "barroerament destruït, al cap de poc, pel propietari del terreny". Desprès de la primera prospecció pensaven fer una excavació més completa, però no s'hi va ser a temps. El propietari de can Serra de l'Arca i del terreny on era el dolmen, el va desmuntar i el va reexcavar. Segons Fortià Solà, el propietari que el va acompanyar a la primera expedició era Frederic Vilademunt. Colomines diu que el propietari era Jaume Serradelarca. Crec que en Solà es confon amb el segon cognom del propietari Jaume Serradelarca Vilademunt. Frederic era el seu fill, llavors de 35 anys[1]. El 18 d'octubre de 1915, Jaume Serradelarca acudia al Jutjat Municipal d'Aiguafreda demandant el seu fill Frederic. El problema era dictaminar a qui corresponia el material trobat, si a l'amo de la casa o a qui el va trobar, el seu fill. Més tard van fer donació de part del material trobat al Museu Episcopal de Vic. Però una part se la van quedar i s'ha perdut. No es sap on van anar a parar les lloses, excepte una que encara hi queda i una altra, que cap a l'any 1965 es va fer servir per a fer un banc davant la casa dels masovers de can Brull (fig. 6).

Fig. 4. Dolmen del Serrat dels Moros, amb Fortià Solà.

Fig. 5. El dolmen del Serrat del Moros ara.

Fig. 6. Una llosa del dolmen del Serrat dels Moros a la casa dels masovers de can Brull.

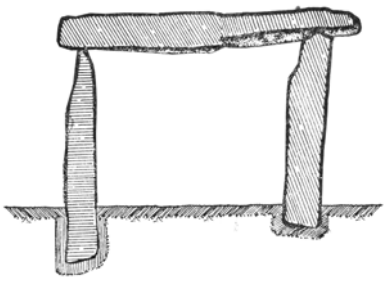

Fig. 7. Reconstrucció del dolmen del Serrat dels Moros a partir del dibuix de R. Batista.

Fig. 8. Ganivet de sílex del Serrat dels Moros.

[1] Dades obtingudes del registre de naixements de l'ajuntament d'Aiguafreda.
Un fill d'en Frederic Serradelarca, en Pere, va ser el tristement cèlebre *Matagossos*.

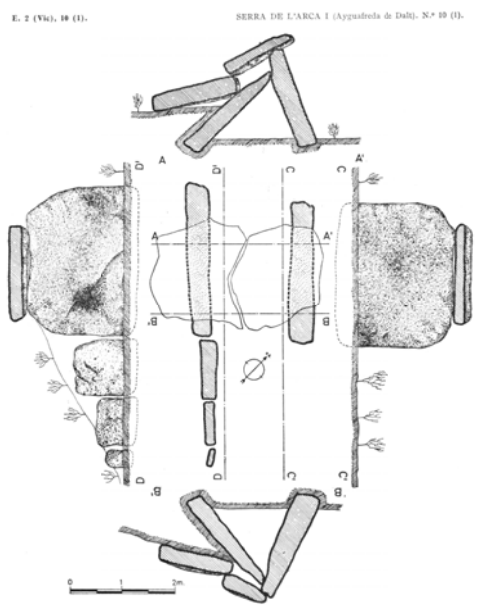

Fig. 9. Dibuix del dolmen del Serrat dels Moros de R. Batista.

Fig. 10. Manuscrit de Josep M. Gudiol amb el croquis del dolmen del Serrat dels Moros i les principals troballes.

5. Dolmen de la Costa de can Brull o Serra de l'Arca II.

Situació: ETRS89 31N 439525 4626319 808m.

Terme d'Aiguafreda. A l'est i tocant a la pista que va d'Aiguafreda al Brull, una mica després del trencall que va cap a Vilargent. El nom li ve del fet que és a prop de la masia en runes de la Costa de can Brull, al costat del cingle. El va trobar el 1915 mossèn Jaume Vilaró, rector del Brull i soci del Centre Excursionista de Vic. Tenia 2,90 m de llargada, 1,2 m d'amplada i 1,90 m d'alçada i només hi havia dues lloses dretes sobre un túmul d'uns 8 m de diàmetre. Es suposa que va ser condicionat com a refugi de carboners i que per tant, quan el Centre Excursionista de Vic va anar a excavar-lo el 9 de febrer del 1917, amb mossèn Josep Gudiol, director del Museu Episcopal de Vic, no s'hi va trobar res. En la reexcavació de Batista el 1962, s'hi van trobar petits fragments ossis i peces dentals (actualment en el Museu Episcopal de Vic).

Fig. 11. El dolmen de la Costa de can Brull el 1923.

Fig. 12. Estat actual del dolmen de la Costa de can Brull.

Fig. 13. Perspectiva del dolmen de la Costa de can Brull, segons Colominas-Gudiol.

El túmul està molt destruït, ja que, com era normal en aquella època, va servir de pedrera per a moltes cases del voltant, com m'ha informat un dels qui hi va treballar. Per l'any 1965, va ser reconstruït pel propietari de can Brull amb més bona intenció que encert, de manera que el dolmen més popular d'Aiguafreda és ara una caricatura de l'original.

6. Dolmen del Serrat de Puigventós. NOU

Situació: ETRS89 31N 440149 4626663 851m, en el Serrat de Puigventós, en el cingles del Saní. Orientació: capçalera a 60 º.

Trobat per Francesc Casanellas el març del 2013 atret per la situació del lloc, similar a la del Serrat dels Moros.

Queden bastant evidents el túmul amb restes del cromlec i la llosa de capçalera. Al costat hi ha lloses amuntegades amb marques dels picapedrers, cosa que fa sospitar que van ser tretes del dolmen.

Ha estat visitat per Josep Tarrús, Enric Carreras, Josep Agustí i altres col·laboradors del col·lectiu Geseart el 22 d'abril del 2013, i amb tots aquests indicis consideren molt probable l'autenticitat d'aquest megàlit.

Fig. 14. Dolmen del Serrat de Puigventós.

7. Dolmen de la Creu de Parròquia o de Can Brull.

Situació: ETRS89 31N 440228 4626914 847m. Terme del Brull. A l'oest de la pista que va d'Aiguafreda al Brull, just abans del camí que va cap a can Brull, i a prop d'on hi ha la creu de Parròquia, a l'altre costat del camí. El coneixia des de petit Josep Casasas, masover de can Brull, que recorda que la primera vegada que el va veure va ser perquè li van ensenyar que hi havia estat enterrat un gos, prova que ja estava buit en aquell temps. Gràcies a ell el va incorporar Lluís Vila a la "Carta Arqueològica del Vallès Oriental" el 1992. Paral·lelament, Pere Sanglas, de la Garriga, en va informar l'equip de Josep Tarrús.

Fig. 15. Dolmen de la Creu de Parròquia.

Té molt d'interès, ja que se'n conserva el túmul. És una cista[2] oberta i buida. Està orientada S-N i la cavitat interior té 1,5 m de llargada, 80 cm d'amplada i 70 cm de profunditat.

Malauradament les arrels de les alzines que creixen en el túmul l'estan malmetent i movent les pedres i, si no s'hi posa remei, en pocs anys podria quedar totalment destruït.

[2] En un dolmen l'entrada era per un lateral, en una cista, per la llosa superior.

8. Dolmen del Pla del Boix.

Situació: ETRS89 31N 440455 4627227 845m. Terme del Brull. En els cingles del Saní, prop del corriol que els ressegueix i tocant a la carena. Segons Fortià Solà, el va trobar el jove Enric Sala, oncle de l'actual propietari de la masia de la Sala.

Era una cambra pirenaica de dues parets laterals de dues lloses cada una i una altra de capçalera d'uns 2,2 m de llarg, tal com es veu en el dibuix.

La destrucció va ser iniciada pel Centre Excursionista de Vic, dirigit per J. Gudiol, que el va excavar el 26 de març del 1916: en van treure la llosa de coberta i una altra del cantó nord i no es van prendre la molèstia de tornar a posar les lloses al seu lloc, com expliquen ells mateixos sense cap vergonya. S'hi van trobar gran quantitat d'ossos, collars, fragments de plaquetes d'aram, etc. L'elevada quantitat de fragments de ceràmica que s'hi van trobar va permetre reconstruir alguns vasos campaniformes (fig. 16). Reexcavat per R. Batista el 1962.

La presència del vas campaniforme i les peces d'aram fan pensar que podria ser el dolmen més modern de la regió.

Fig. 16. Vas campaniforme del dolmen del Boix. Museu Episcopal de Vic.

Fig. 17. El dolmen del Pla del Boix desprès de ser desmuntat pel Centre Excursionista de Vic [4].

Fig. 18. El que queda del dolmen del Pla del Boix.

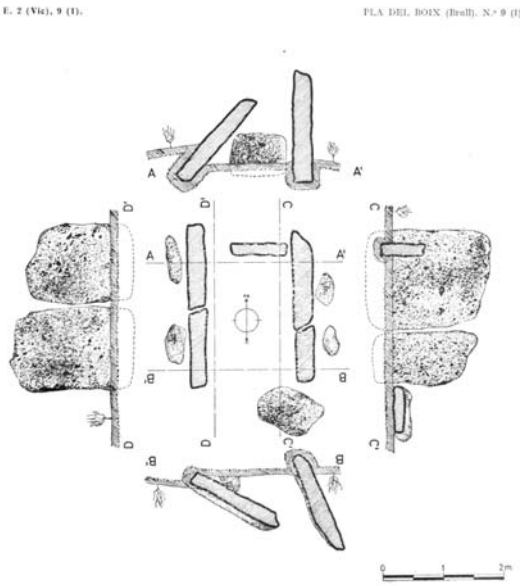

Fig. 19. Dolmen del Pla del Boix. Plànol de R. Batista.

Va acabar de ser destruït fa uns quaranta anys pel picapedrer Reculons, que en va treure les lloses. Ramon Sala, llavors alcalde del Brull, el va sorprendre en plena operació i li va fer tornar les lloses al seu lloc. Malgrat que alguna es va trencar i estan apilades en desordre, són al lloc original, i seria possible reconstruir el dolmen.

9. Dolmen de Cruïlles.

Situació: ETRS89 31N 438591 4625662 708m. Terme d'Aiguafreda. Prop de la cruïlla dels camins de Vilargent i de les Pinedes, a 435 m a l'est del castell de Cruïlles. També és conegut com a dolmen de Cal Cabrer, denominació que hauria sigut més correcta ja que es refereix a una masia en runes a només 70 m al sud. Va ser trobat pel rector d'Aiguafreda, Mn. Sebastià Junyer. Ja està documentat en el llibre de Fortià Solà. Mesurava 3,40 x 1,70 m i 1,30 m d'alçada. Hi ha restes del túmul. Format per dues grans lloses laterals i una de capçalera. La llosa superior estava trencada i era a dins del dolmen, però el Centre Excursionista de Vic en la visita del 23 i 24 de maig del 1917 la va treure i va escampar els trossos per l'entorn, ja que els interessava més portar material cap al museu Episcopal de Vic, que no pas la conservació del patrimoni. El 1962, Batista el va estudiar i en va recomanar la reconstrucció. Però no es va fer res, al contrari, la llosa de capçalera ha desaparegut i segons un informant, la van utilitzar de barbacana en una casa d'Aiguafreda. S'hi van trobar restes òssies, ceràmica i discos d'ossos perforats. El maig del 1920, el Centre Excursionista de Vic hi va anar de tornada a una visita a Aiguafreda de Dalt i encara hi va trobar peces de collaret d'os.

Fig. 20. Estat actual del dolmen de Cruïlles.

Fig. 21. El dolmen de Cruïlles el 1923.

Fig. 23. Dolmen de Cruïlles. Manuscrit de J.M. Gudiol.

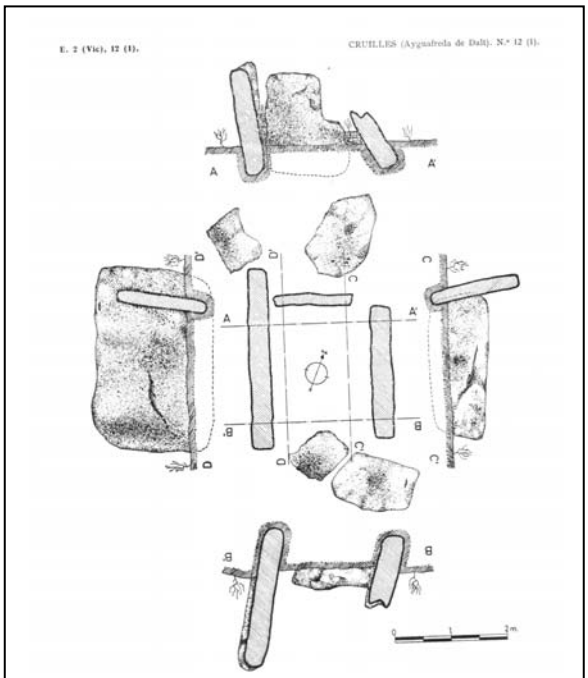

Fig. 22. Dolmen de Cruïlles. Dibuix de R. Batista.

Les descripcions de les restes estan extractades de l'article "Restes prehistòriques d'Aiguafreda i el seu entorn", que es pot descarregar de http://www.casanellas.com/varis/megalits_aiguafreda.pdf